Bomba Manual MSG

30.803

Descrição

As bomba MSG é projetada para uso com sistemas centralizados progressivos , em instalações a graxa . De construção robusta e versátil , é empregada para operar sistemas em equipamentos que não requerem lubrificação muito frequente ou como bombas de reserva em sistemas automáticos .

Características

- Indicador volumétrico
- Dispositivo para alívio de sobrepressão
- Manômetro para controle da operação

Funcionamento

O acionamento vaivém da alavanca movimenta um pistão interno de dupla ação . Este por sua vez , recalca o lubrificante para o sistema .

Incorporado à bomba há um indicador volumétrico ligado na saída de um dos distribuidores . A operação de bombeamento termina quando um determinado volume de lubrificante sob pressão , proveniente deste distribuidor , movimenta o êmbolo do indicador , significando que a necessidade de lubrificante do sistema foi satisfeita . Para retornar à posição original , o êmbolo deve ser empurrado de volta a posição original . Na pratica , o projeto do sistema deve considerar o indicador como sendo um ponto de lubrificação .

Cada bomba MSG é fornecida com um dispositivo para alívio da alta pressão no caso de bloqueio . Esse alivio é obtido pelo rompimento de um disco de alumínio calibrado, que deve ser substituído após a correção do problema .

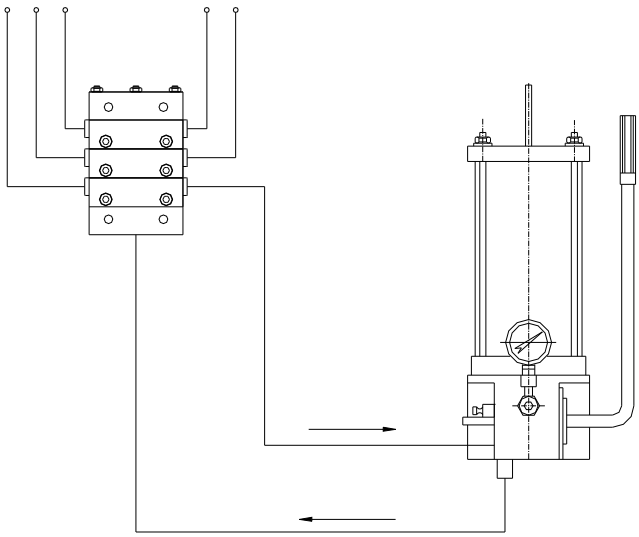

Especificações

Lubrificante	Graxa até NLGI 2
Pressão	Máximo : 210 bar
Deslocamento	4 cm ³ por curso da alavanca
Capacidade do indicador de ciclos	3,3 cm ³
Capacidade do reservatório	4 Litros
Proteção	Disco de ruptura azul para alívio com 207 bar
Peso	20 kg

Dimensões
(em milímetros)

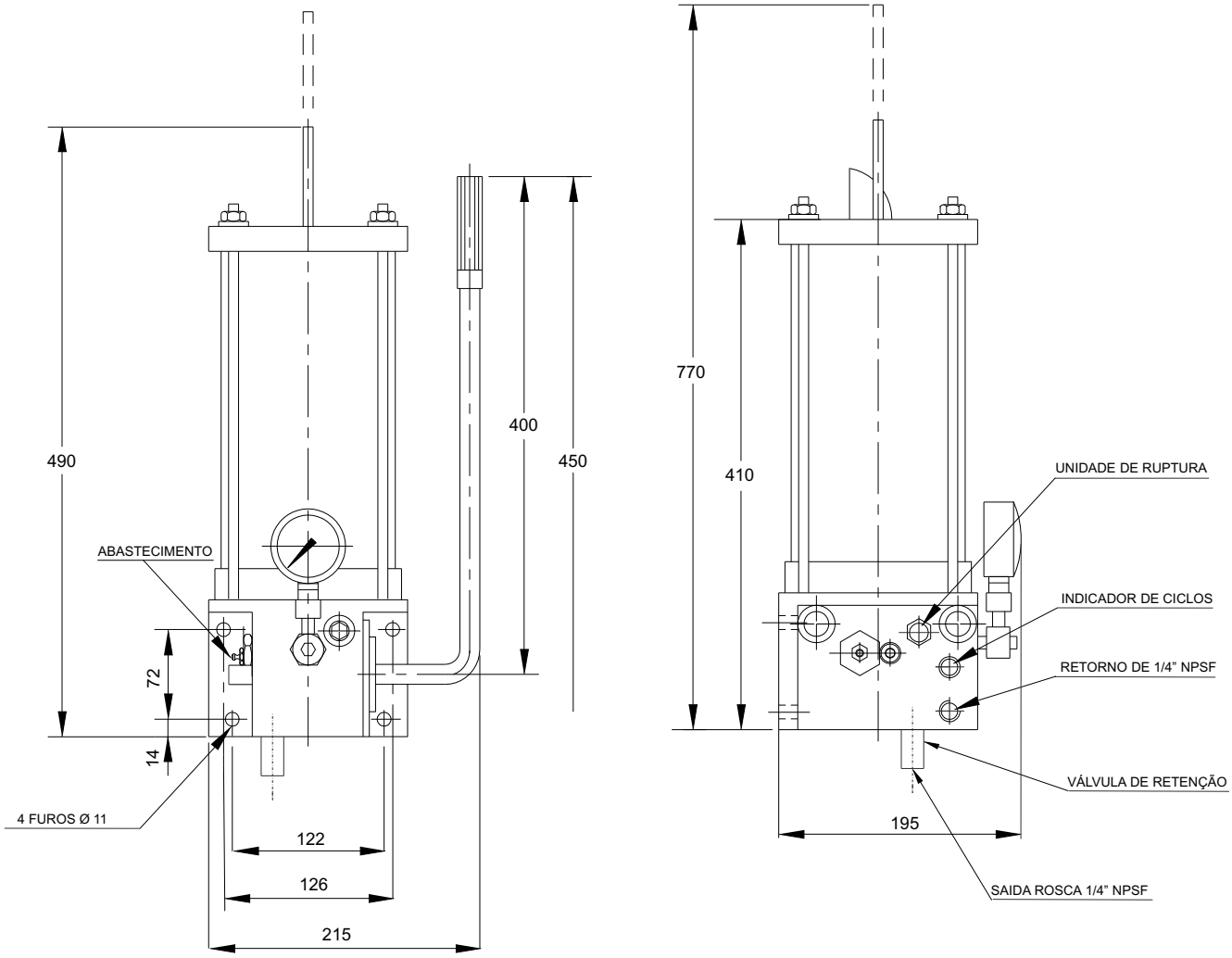

Informação de Compra

Modelo	Referência
MSG	600.005.000

Literatura Adicional :

Manual do produto – nº 50.803
Distribuidores Progressivos – nºs 10.131 , 10.121 e 10.111
Acessórios Gerais – nº 60.097

Sujeito a alterações sem prévio aviso.

Componentes Comércio de Pneumática Ltda.
Av. Andrade Neves, 1970 - Castelo
13070-000 • Campinas • SP • Brasil
Fone/Fax: 55 (19) 3242-4683 / 3241-7342
e-mail: info@cpcomponentes.com.br

EXIMPORT
SISTEMAS DE LUBRIFICAÇÃO