Unidade Dosadora Série Superflux

30.510

Descrição

Os Dosadores da Série DP são válvulas tamanho miniatura utilizadas em sistemas centralizados linha simples a óleo. Projetados para fixação direta nos pontos de lubrificação são disponíveis em diferentes configurações e volumes deslocados. Com o uso desses dosadores, toda a tubulação que interliga os dosadores é linha principal. Isto permite a fácil monitoragem do sistema para a detecção de eventuais falhas causadas por vazamentos ou problemas na bomba.

Dosador tipo DPI

Funcionamento

Os dosadores DP têm deslocamento positivo e operam por pressão hidráulica gerada por bombas motorizadas, pneumáticas ou manuais. Quando a pressão atinge o valor necessário, os dosadores injetam uma quantidade exata e pré-fixada de lubrificante nos mancais ligados ao sistema. Quando a pressão é aliviada na bomba, os dosadores se rearmam automaticamente e ficam prontos para o próximo ciclo de lubrificação construção.

Dosador tipo DPT

Especificações

Lubrificante	Óleos Minerais
Viscosidade Máx.	750 cSt a 40 C
Volumes fixos (*) deslocados por acionamento em cm³	0,05 0,10 0,15
Pressões nos dosadores	Mínima : 18 bar Máxima : 56 bar
Tubos para interligação	4 x 0,8 (nylon) 4 x 1,0 (metálicos)
Temperatura Máx.	Máximo : 80 C
Peso	35g

*) os volumes encontram-se gravados nos dosadores

Dosador tipo DPL

Aplicações

Maquinas de rotulagem
Equipamentos de embalagem
Injetoras e sopradoras de plásticos
Processamento de alimentos
Maquinas têxteis

Dimensões
(em milímetros)

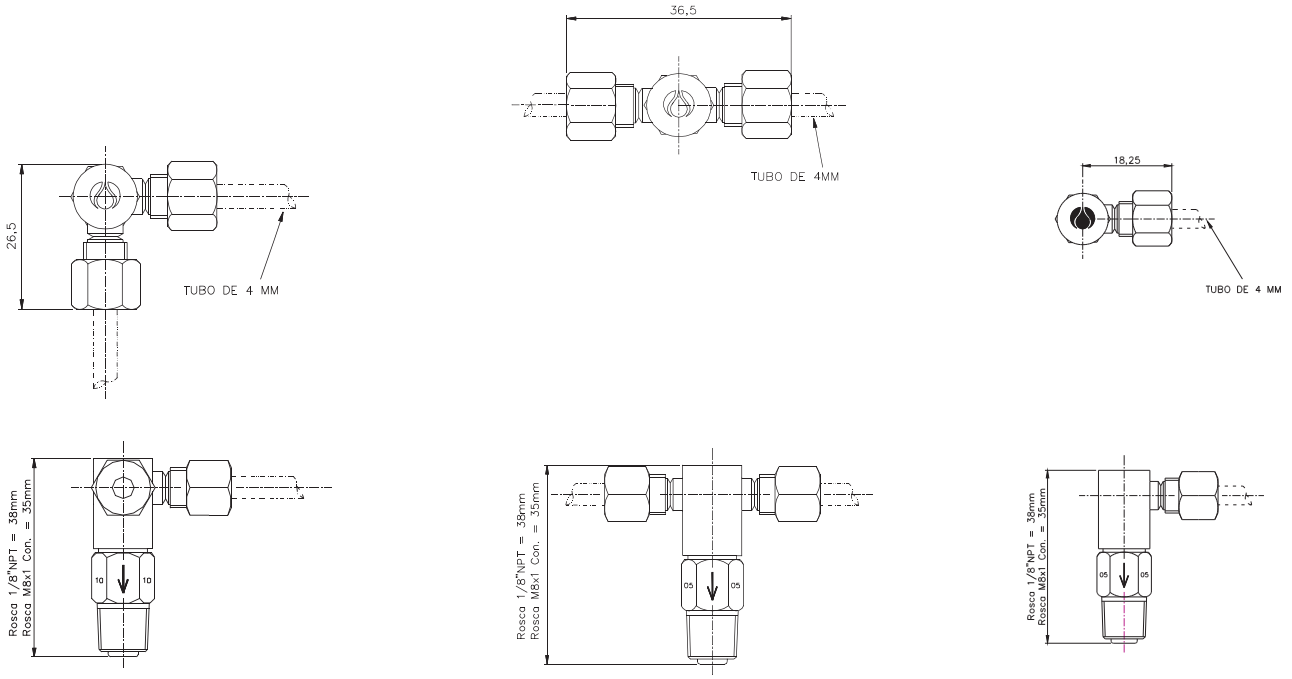

Informações de compra

Referência	Tipo	Volume (cm³)	Gravação	Rosca
604.305.092	DPL	0,05	05	1/8”NPT
604.305.099	DPL	0,05	05	M8X1 cônica
604.310.092	DPL	0,10	10	1/8”NPT
604.310.099	DPL	0,10	10	M8X1 cônica
604.315.092	DPL	0,15	15	1/8”NPT
604.315.099	DPL	0,15	15	M8X1 cônica
604.405.092	DPT	0,05	05	1/8”NPT
604.405.099	DPT	0,05	05	M8X1 cônica
604.410.092	DPT	0,10	10	1/8”NPT
604.410.099	DPT	0,10	10	M8X1 cônica
604.415.092	DPT	0,15	15	1/8”NPT
604.415.099	DPT	0,15	15	M8X1 cônica
604.505.092	DPT	0,05	05	1/8”NPT
604.505.099	DPT	0,05	05	M8X1 cônica
604.510.092	DPT	0,10	10	1/8”NPT
604.510.099	DPT	0,10	10	M8X1 cônica
604.515.092	DPT	0,15	15	1/8”NPT
604.515.099	DPT	0,15	15	M8X1 cônica

Sujeito a alterações sem prévio aviso.

Componentes Comércio de Pneumática Ltda.
Av. Andrade Neves, 1970 - Castelo
13070-000 • Campinas • SP • Brasil
Tel./Fax: (19) 3242-4683 / 3241-7342
e-mail: info@cpcomponentes.com.br

EXIMPORT
TECNOLOGIA EM LUBRIFICAÇÃO CENTRALIZADA