BREMEN
Importadora de Equipamentos
para Lubrificação LTDA.

3172 – VISTA EXPLODIDA
PROPULSORA PNEUMÁTICA PARA GRAXA 50:1 – PRESSOL

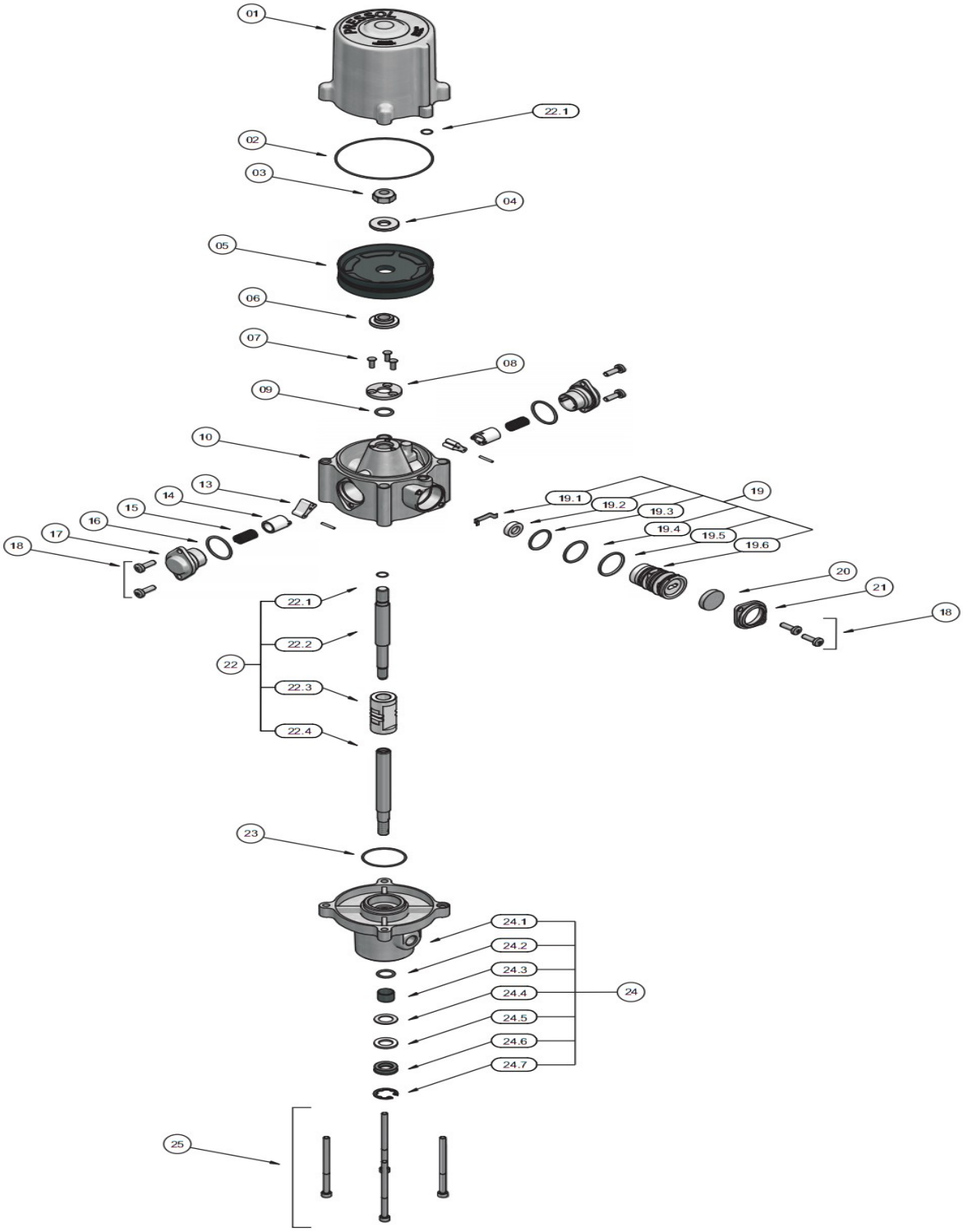

BREMEN
Importadora de Equipamentos
para Lubrificação LTDA.

3172 – VISTA EXPLODIDA
PROPULSORA PNEUMÁTICA PARA GRAXA 50:1 – PRESSOL

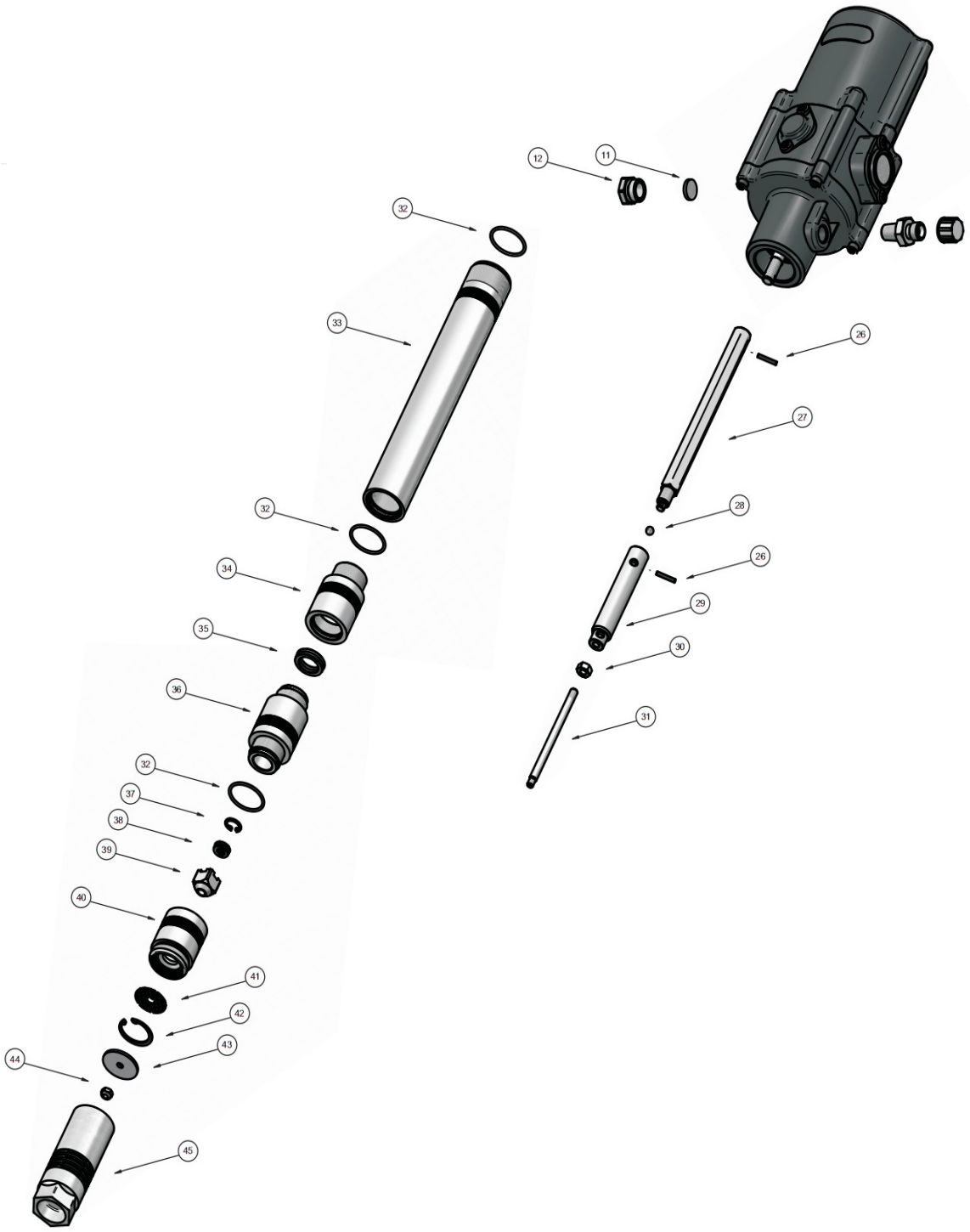

BREMEN
Importadora de Equipamentos para Lubrificação LTDA.

LISTA DE PEÇAS

N°:	CÓDIGO BREMEN	DESCRIÇÃO	UN
1	3610	CILINDRO COMPRESSOR DE AR	01
2	4158	O-RING	01
3	4693	PORCA	01
4	511	ARRUELA	01
5	3796	BORRACHA DO PISTÃO	01
6	503	ARRUELA GUIA	01
7	522	PARAFUSO	03
8	1410	DISCO (CHAPINHA)	01
9	493	O-RING	02
10	1409	CAIXA DE DIREÇÃO	01
11	529	FILTRO	01
12	3719	REDUÇÃO	01
13	515	ALAVANCA DE CÂMBIO/COMUTADORA DE PLÁSTICO	02
14	514	BUCHA	02
15	517	MOLA	02
16	525	O-RING 26x2	03
17	1406	CAMISA	02
18	521	PARAFUSO	06
19	533	KIT COMPLETO REPARO DO DISTRIBUIDOR	01
19	**53300**	**KIT COMPLETO REPARO DO DISTRIBUIDOR MODELO NOVO**	**01**
19.1	**14110**	**BRAÇADEIRA OU GUIA PLÁSTICO (NOVO)**	**01**
19.1	1411	BRAÇADEIRA OU GUIA, DE METAL	01
19.2	516	DISCO DISTRIBUIDOR	02
19.3	527	O-RING DO DISTRIBUIDOR	01
19.4	526	O-RING DO DISTRIBUIDOR	01
19.5	525	O-RING 26x2	03
19.6	512	DISTRIBUIDOR	01
19.6	**5120**	**DISTRIBUIDOR MODELO NOVO**	**01**
20	1378	SILENCIADOR	01
21	1408	PLACA DE FIXAÇÃO DO SILENCIADOR	01
22	534	KIT HASTE DE PISTÃO OU EIXO CENTRAL, (METAL E PLÁSTICO	01
22.1	505	O-RING	02
22.2	1405	EIXO PARTE SUPERIOR	01
22.3	513	EMPURRADOR DO EIXO CENTRAL	01
22.4	1413	EIXO INFERIOR	01
23	528	O-RING	01
24	537	KIT REPARO COMPLETO DA FLANGE DE SAÍDA, (METAL, PLÁSTICO E BORRACHA)	01
24.1	518	FLANGE DE SAÍDA, DE METAL	01
24.2	4160	MANCAL	01
24.3	493	O-RING	01
24.4	532	DISCO OU ARRUELA	01
24.5	3847	DISCO DE SUPORTE PARA MANCAL	01
24.6	3760	RETENTOR, DE PLÁSTICO	01
24.7	506	ANEL DE PRESSÃO, DE METAL	01
25	524	PARAFUSO	04
26	504	PINO DE PRESSÃO	02
27	1390	HASTE 176 MM, (50:1 DE 10Kg)	01
27	1391	HASTE 238 mm	01
27	1392	HASTE 376 mm	01
27	1393	HASTE 476 MM (50:1 DE 20 A 30 Kg)	01
27	1395	HASTE 776 MM (50:1 DE 200 Kg)	01
28	834	ESFERA	01
29	550	PISTÃO DE PRESSÃO	01
30	926	PORCA	01
31	1383	HASTE COM ROSCA Ø6mm	01
32	540	O-RING	03
33	1384	CANO DE SUCÇÃO COM 229 mm 50:1 DE 10 KG	01
33	3195	CANO DE SUCÇÃO COM 291 mm 50:1 DE 20 Kg	01
33	1386	CANO DE SUCÇÃO COM 429 mm 50:1 DE 30 Kg	01
33	3186	CANO DE SUCÇÃO COM 529 mm 50:1 DE 50 Kg	01
33	3617	CANO DE SUCÇÃO COM 829 mm 50:1 DE 200 Kg	01
34	1382	ADAPTADOR PARA O RETENTOR	01
35	541	RETENTOR PARA O PISTÃO	02
36	549	CILINDRO DE PRESSÃO	01
37	508	ANEL DE PRESSÃO	01
38	489	RETENTOR	01
39	507	VÁLVULA DE VEDAÇÃO	01
40	1381	CORPO DA VÁLVULA DE VEDAÇÃO	01
41	1400	PENEIRA	01
42	3731	ANEL DE PRESSÃO	01
43	548	PESCADOR	01
44	491	PORCA	01
45	1380	BASE DO CANO DE SUCÇÃO	01
510	510	VÁLVULA REGULADORA DE PRESSÃO (MÁXIMO: 120 LIBRAS)	01
	4222	**KIT REPARO** **(9 – 2 un) – (13 – 2 un) – (14 – 2un) – (15 – 2un) (16 – 3 un) – (19 – 1 un) – (24.6 – 1 un) (32 – 3un) (35 – 2un) – (38 – 1un) – (39 – 1 un)**	01